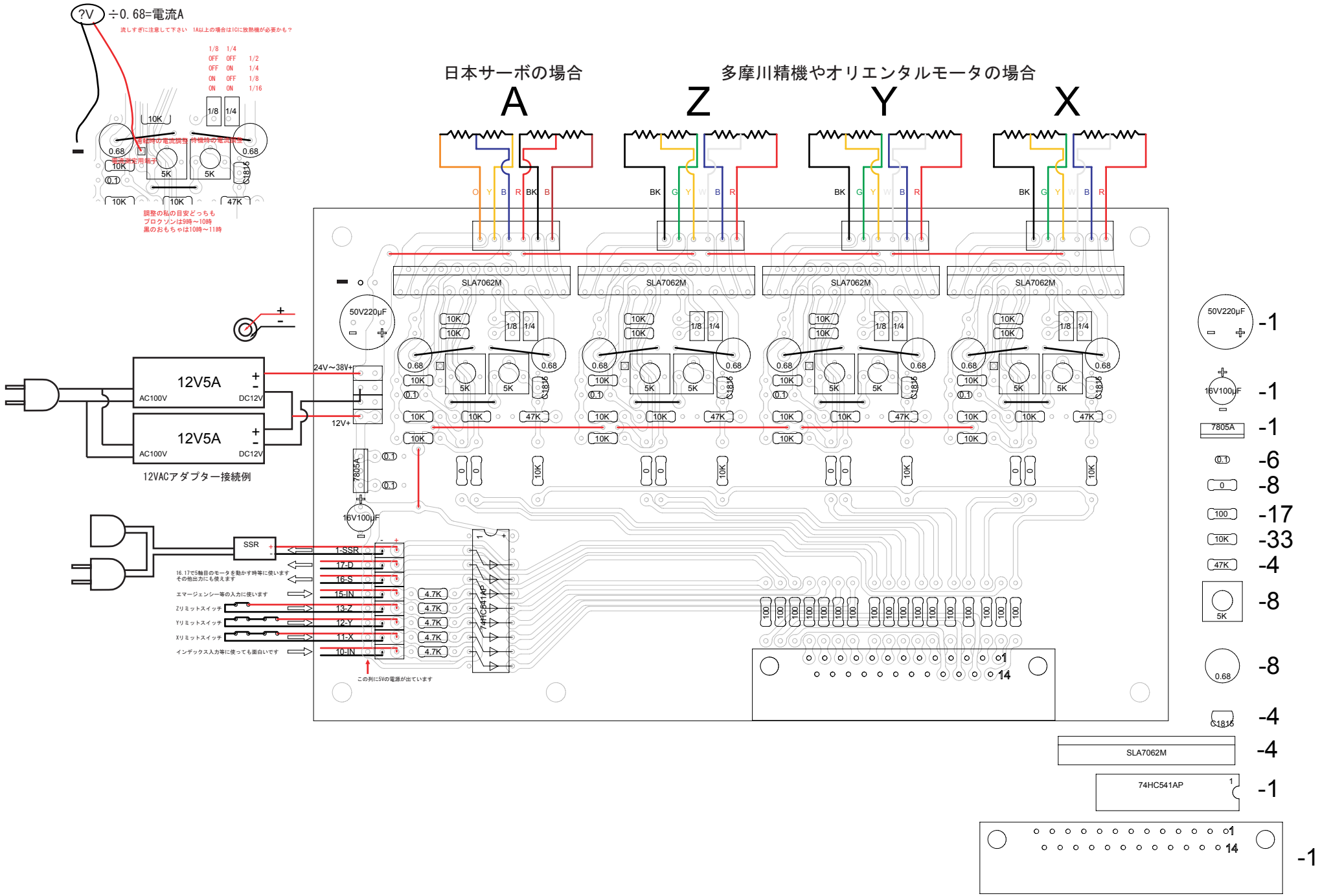
?V
÷0.68=電流A
流しすぎに注意して下さい　1A以上の場合はICに放熱機が必要かも？
1/8 1/4
OFF OFF 1/2
OFF ON 1/4
ON OFF 1/8
ON ON 1/16
10K
0.68
5K
C1815
0.1
47K
通電時の電流調整
待機時の電流調整
調整の私の目安どっちも
ブロクソンは9時～10時
黒のおもちゃは10時～11時
日本サーボの場合
多摩川精機やオリエンタルモータの場合
A
Z
Y
X
O Y B R BK B
BK G Y W B R
SLA7062M
50V220μF
24V～38V+
12V+
12V5A
AC100V
DC12V
12VACアダプター接続例
7805A
16V100μF
SSR
1-SSR
17-D
16-S
15-IN
13-Z
12-Y
11-X
10-IN
4.7K
74HC541AP
16.17で5軸目のモータを動かす時等に使います
その他出力にも使えます
エマージェンシー等の入力に使います
Zリミットスイッチ
Yリミットスイッチ
Xリミットスイッチ
インデックス入力等に使っても面白いです
この列に5Vの電源が出ています
0
100
1
14
-1
-6
-8
-17
-33
-4
-8
-8
-4
-4
-1
-1